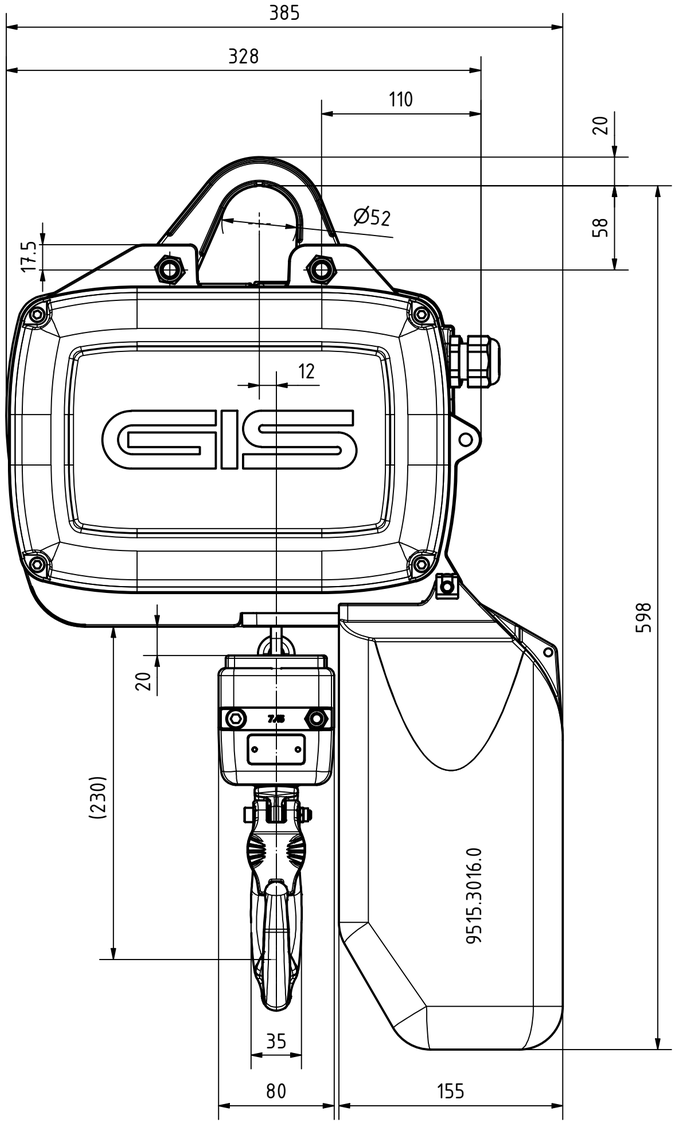

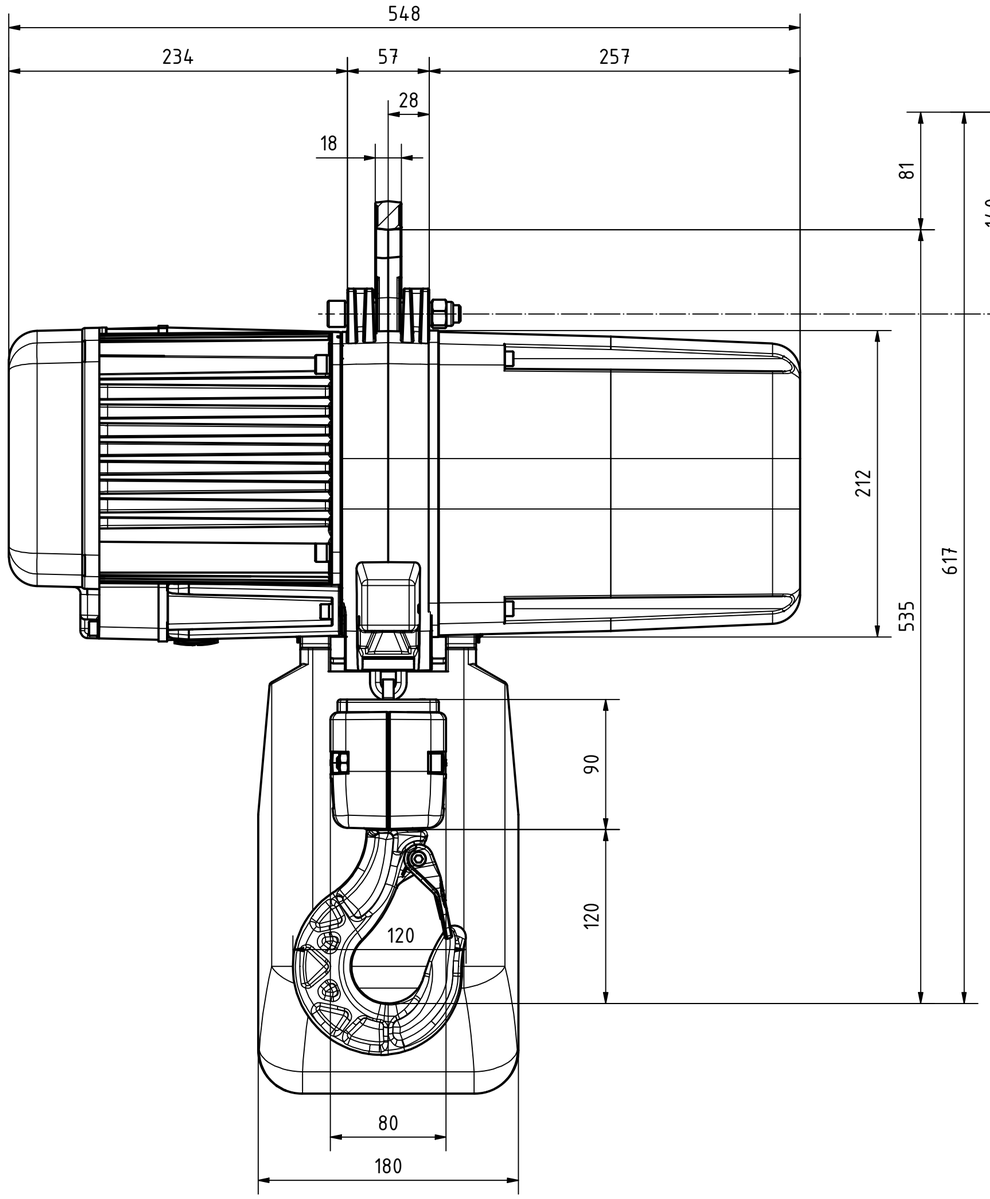

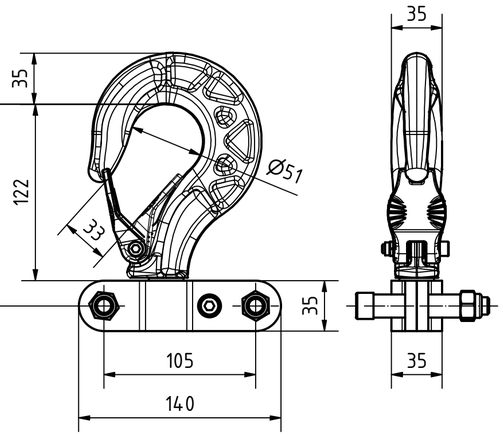

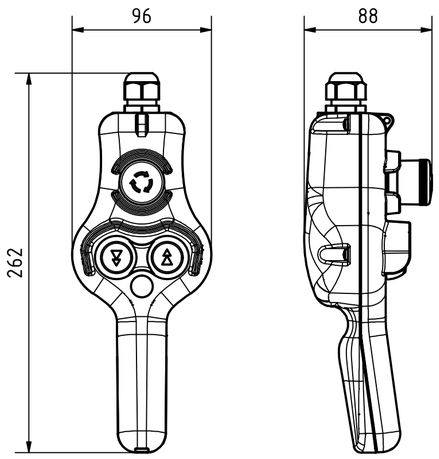

Triebwerksgruppe Classification Groupe	M3/1Bm	M4/1Am	M5/2m	M6/3m	M7/4m	M7/4m	Hub-geschw. Lifting speed Vitesse de levage	Hub-geschw. Lifting speed Vitesse de levage	Leistung Motor Motor power Puissance du moteur	3Ph 3x400V 50Hz	Gewicht mit 3m Hub Weight with 3m lift Poids avec une capacité de levage de 3m	Ketten-sicherheit statisch Chain safety static Sécurité de la Chaîne statique
Schaltungen /h Switches /h commutations /h	150	180	240	300	360	360						
ED % Duty factor % Facteur de marche %	25%	30%	40%	50%	60%	60%						
	kg	kg	kg	kg	kg	kg	m/min. 50Hz	m/min. 60Hz	kW (50 Hz)	A	kg	1600kg
GP1000/1NF	1600	1250	1000	800	630	500	8/2	9.6/2.4	2.3/0.57	5.7/4.1	58	5.1 : 1
GP1000/1SF	-	630	500	-	-	-	16/4	19.2/4.8	2.3/0.57	5.7/4.1	58	-
GP1000/1N	1600	1250	1000	800	630	500	8	9.6	2.3	6.4	57	5.1 : 1
GP1000/1N 1Ph	-	-	500(M5)	400(M5)	-	-	8	9.6	1.5	6(1x230V)	56	-
GP1000/1NL 1Ph	-	-	1000(M5)	800(M5)	630(M5)	500(M5)	4	4.8	1.5	6(1x230V)	56	-

- Schutzart nach DIN 40050: IP65
- Isolationsklassse: F
- Anschlusssicherung generell: 10A
- Lasthaken DIN 15401 08
- Triebwerksgruppe nach ISO 4301-1 / FEM

- Protection DIN 40050: IP65
- Insulation class: F
- Fuse protection generally: 10A
- Load hook DIN 15401 08
- Classification according to ISO 4301-1 / FEM

- Classe de protection DIN 40050: IP65
- Classe d'isolation: F
- Fusible général: 10A
- Crochet de levage DIN 15401 08
- Groupe selon ISO 4301-1 / FEM

Profilstahlkette schwarz phospatiert	Profil steel chain black phosphated	Chaîne en acier profilé noir phosphaté
Güteklasse, nach Grade, according Classe qualité, selon	DAT (8SS), EN 818-7	
Kettengrösse Chain size Dimesion de la chaîne	7.45mm x 23mm	
Kettengewicht / Meter Chain weight / meter Poids chaîne / mètre	1.37kg	

GP 1000/1

Massbild; Schematic draw; Liste de dim.

Massstab 1:3

Freigegeben		
Rev.	Datum	User
B	24.06.2019	P.ENGEL
Gezeichnet	15.09.2016	B.SCHULTH.

swiss lifting solutions

9515.9201.5 Revision B