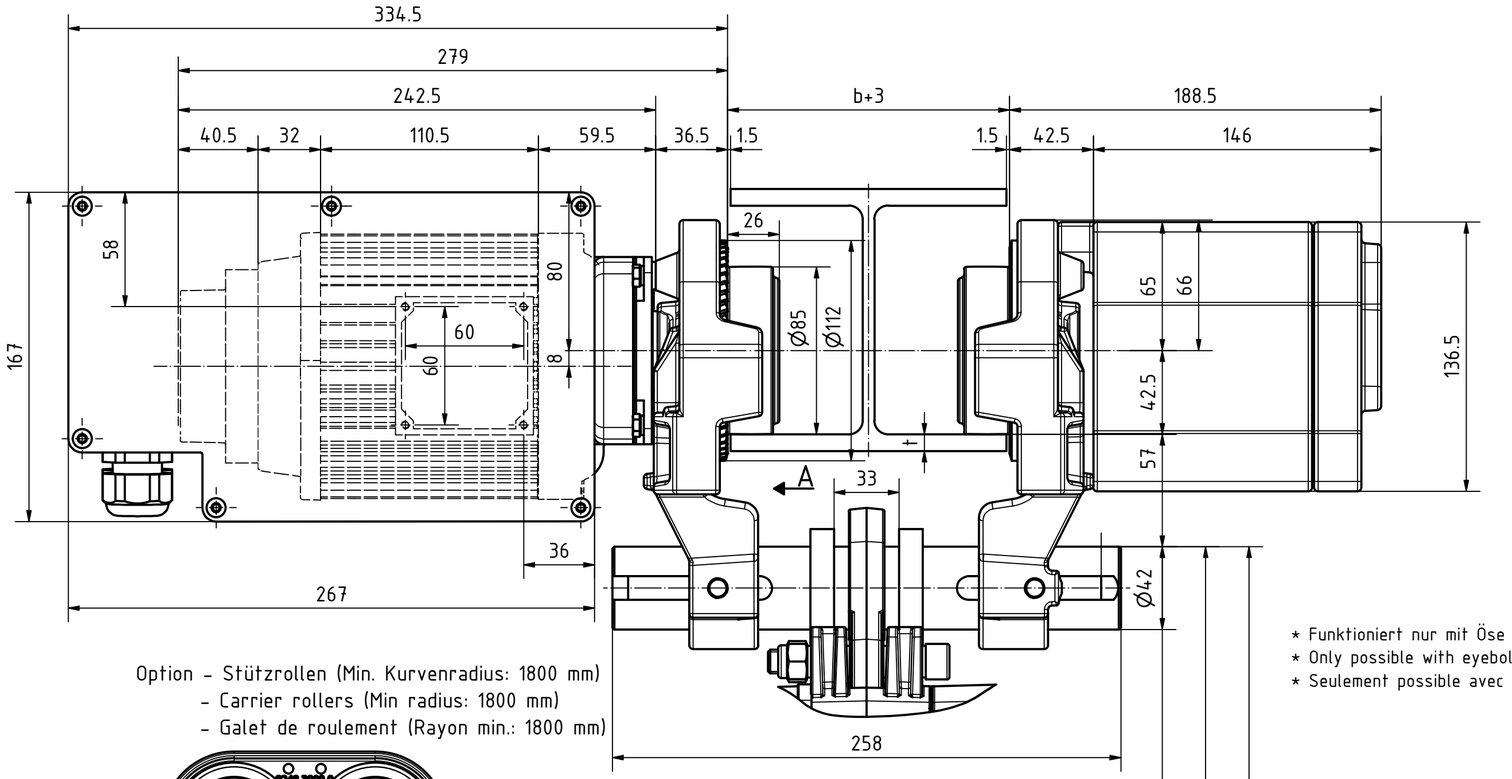

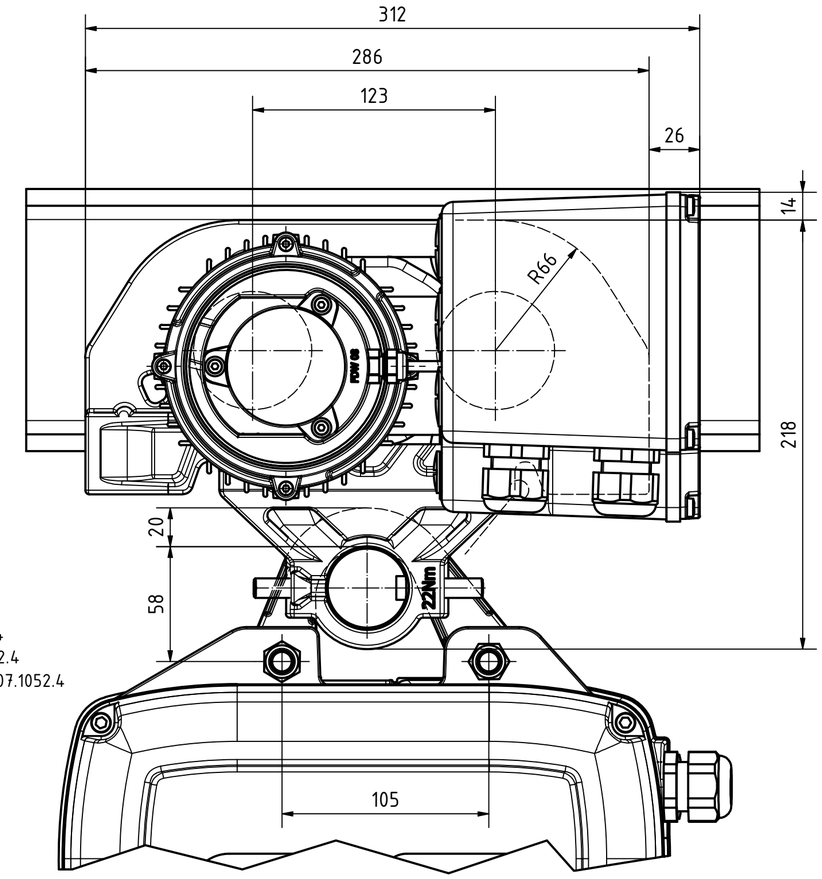

Option - Stützrollen (Min. Kurvenradius: 1800 mm)
- Carrier rollers (Min radius: 1800 mm)
- Galet de roulement (Rayon min.: 1800 mm)

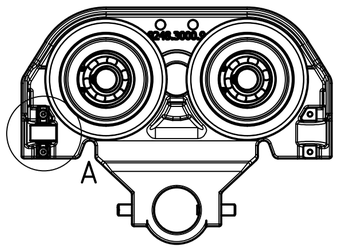

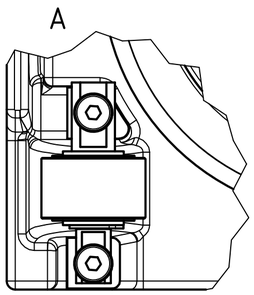

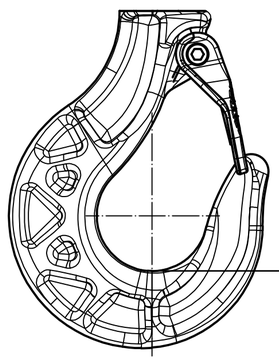

* Funktioniert nur mit Öse 9307.1052.4
* Only possible with eyebolt 9307.1052.4
* Seulement possible avec anneau 9307.1052.4

Optionen Fahrwerk:

- Laufrollen für konische Träger
- Laufrollen: Kunststoff
- Fahrwerk mit Stützrollen für Kurven
- Puffer am Fahrwerk

Options trolley:
- Load wheels for conical beams
- Load wheels: plastic
- Trolley with carrier rollers for curves
- Buffer on trolley

Options chariot:
- Galets de roulement pour poutres coniques
- Galets de roulement: plastique
- Chariot avec galets de support pour déplacements en courbe
- Butoir au chariot

Optionen Antrieb:

- Temperaturüberwachung, Sonderspannung
- Sondersteuersp.
- Fahrendschalter
- ATEX

Options drive unit:
- Temperature surveillance, special operating voltage
- special control voltage
- Travel limit switch
- ATEX

Version moteur:
- Surveillance de température, tension d'alimentation spéciale
- tension de commande spéciale
- Interrupteur de fin de course
- ATEX

Triebwerksgruppe classification Groupe DIN EN 14492/ISO	A3/M3	A4/M4	A5/M5	A6/M6	A6/M6	Fahrgeschw. Travelling speed Vitesse de translation 50Hz	Fahrgeschw. Travelling speed Vitesse de translation 60Hz	Leistung Motor power Puissance		
Zyklen /Tag Cycles /day Cycles /jour	15	30	60	120	120				3x400V 50Hz	1x230V 50Hz
ED % Duty factor % Facteur de marche %	(25) [kg]	(30) [kg]	(40) [kg]	(50) [kg]	(50) [kg]	[m/min]	[m/min]	[kW] 1Bm	[A]	[A]
GMFR2500/NF	1250	1000	800	630	500	12/4	14.4/4.8	0.15/0.045	0.65/0.75	-
GMFR2500/N	1250	1000	800	630	500	12	14.4	0.25	0.8	-
GMFR2500/SF	1250	1000	800	630	500	24/6	28.8/7.2	0.3/0.075	1.0/0.9	-
GMFR2500/N 1Ph	1250	1000	800	630	500	12	14.4	0.25	-	1.0

geeignet für Parallel Flansch-Träger
for parallel flange girder only
seulment pour profilé avec ailes parallèles

Tragbolzen Spindle No. Axe No.	9248.3034.3	9248.3014.3
einstellbare Flanschbreite b [mm] adjustable flange width b [mm] Largeur d'aile b [mm]	88-200	88-300
Max. Flanschdicke t Flange thickness max. t Epaisseur d'aile max. t	t= 30 mm	t= 30 mm

Gewicht Weight Poids	38 kg
Min. Kurvenradius Min. radius Rayon min.	1'500 mm

-Schutzart nach DIN 40050:	IP65
-Isolationsklasse:	F
-Protection DIN 40050:	IP65
-Insulation class:	F
-Classe de protection DIN 40050:	IP65
-Classe d'isolation:	F

GMFR 2500

Massbild; Schematic draw; Liste de dim.

Massstab Echelle			
1:2.2	Gezeichnet Dessiné		P.ENGEL
	Bearbeitet Modifié par		
	Geprüft Contrôlé		
	Freigabe Norm Autorisé norm		

GIS swiss lifting solutions

9249.9210.5

Index B